ハイロール
仕様書

【更新履歴】

Ver.	変更年月日	変更内容
1.0	平成 20 年 7 月 1 日	新規作成
1.1	平成 20 年 8 月 8 日	壁用仕様変更
2.0	平成 22 年 2 月 1 日	ハイロール／エア追加
2.1	平成 23 年 2 月 1 日	黒のみ熱可塑性エラストマー仕様変更
2.2	平成 27 年 4 月 1 日	面戸板金の形状および材質変更（フッ素品）

【2.2 版】

平成 27 年 4 月

株式会社 馬場商店

ハイロール
仕様書

１．特徴

Ⅰ．従来の湿式工法と比較し、棟重量の大幅な軽量化を実現。（約９０％カット）

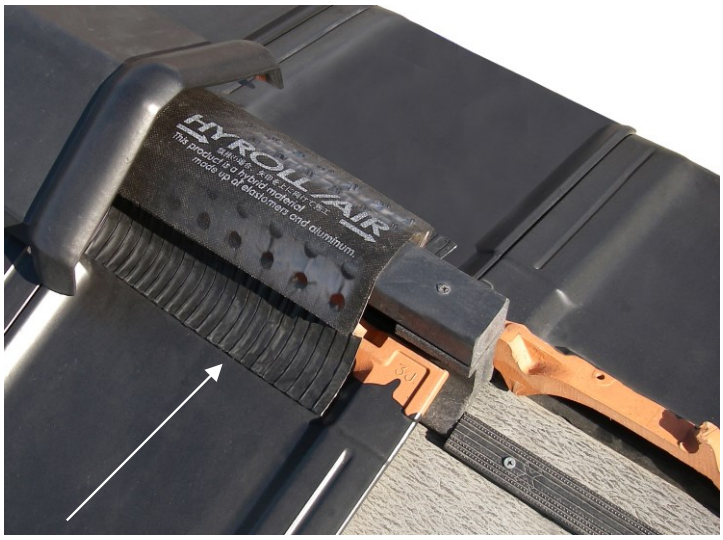

Ⅲ．多層化シートが相乗効果を発揮
紫外線や酸性雨などに高い耐久性を持つエラストマーと
保形性を持つアルミニウムを積層させた
四層からなるハイブリッドシートを採用。（特許登録済）
屋根材の凹凸面に自在になじませることが
できるため、より確実な施工が可能です。

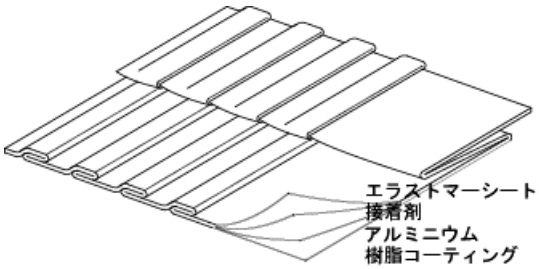

Ⅱ．屋根材への強力な粘着力
ハイロールのために特別開発したブチルテープを
３０mm巾で使用。屋根材に強力に粘着します。

２．製品仕様

		用途	製品寸法 長さ	幅 最小幅	幅 最大幅	重量	カラー	製品梱包	材質
棟用	ハイロール／エア	平板瓦用	5m	２００mm	３２０mm	約２．７ｋｇ	黒	１箱４巻入	高耐候ﾎﾟﾘﾌﾟﾛﾋﾟﾚﾝ 熱可塑性ｴﾗｽﾄﾏｰ グアルミニウム （片面樹脂コート） ブチル粘着剤
		波型瓦用	５ｍ	２２０mm	３８０mm	約３．０ｋｇ			
	ハイロール	平板瓦用	5m	２００mm	３２０mm	約２．７ｋｇ	黒／灰／茶	１箱４巻入	ﾎﾟﾘﾌﾟﾛﾋﾟﾚﾝ 熱可塑性ｴﾗｽﾄﾏｰ （灰/茶のみ合成ゴム） アルミニウム （片面樹脂コート） ブチル粘着剤
		波型瓦用	５ｍ	２２０mm	３８０mm	約３．０ｋｇ			
	樹脂棟	棟木支持材	高さ ２０／４０／６０／８０／９５				黒	１箱１００本入	発泡ＰＳ
壁用	ハイロール	壁際用	５ｍ	１８０mm	２１０mm	約２．５ｋｇ	黒／灰／茶	１箱２巻入	多層化シート ブチル粘着剤
	面戸板金	壁際用	①セラバーグ、②和型53A、③エスパニカ（セラム21兼用） ④カパラスKS、⑤カパラスKJ、⑥セピオ ⑦和型53B、⑧スーパーS40、⑨ニューセラS				黒 （茶、緑、橙）	１箱１００本入	GL鋼板 （フッ素品）

３．ハイロールの使用部位一覧（ご参考）

		棟		壁際（のし無し）		換気棟（青空）
		陸棟	隅棟	流れ	平行	
平板瓦	冠棟（一本伏せ）	平板用		壁用	壁用	※
	差し棟	平板用		壁用	壁用	※
	廻り隅	平板用		壁用	壁用	※
波型瓦		波型用		壁用	壁用	※
和瓦	のし積み工法					
	冠棟（一本伏せ）	波型用		壁用	壁用	※

※ 施工ガイドを参照

４．製品略図

ハイロール

平板用　　波型用　　壁用

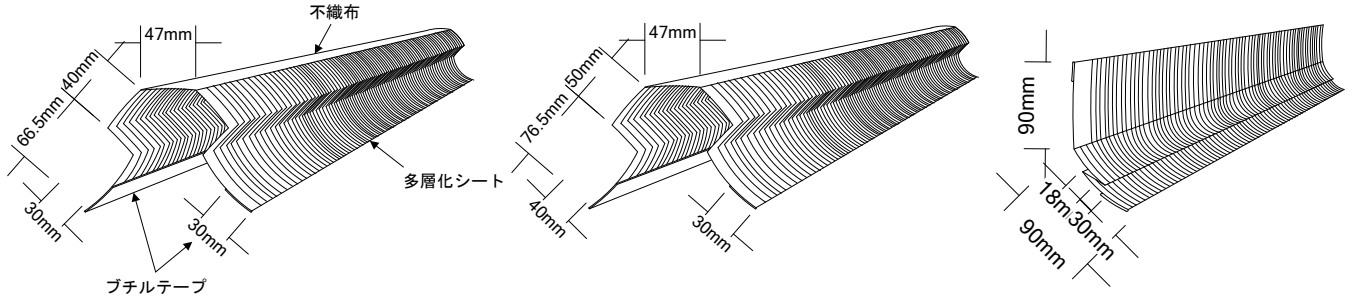

ハイロール／エア

平板用　　波型用

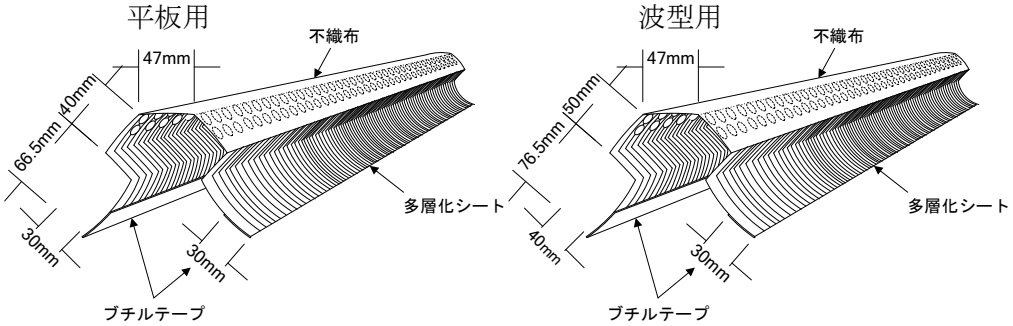

通気孔の面積　　約 145cm²/m

樹脂棟

20mm　　40mm　　60mm　　80mm　　95mm

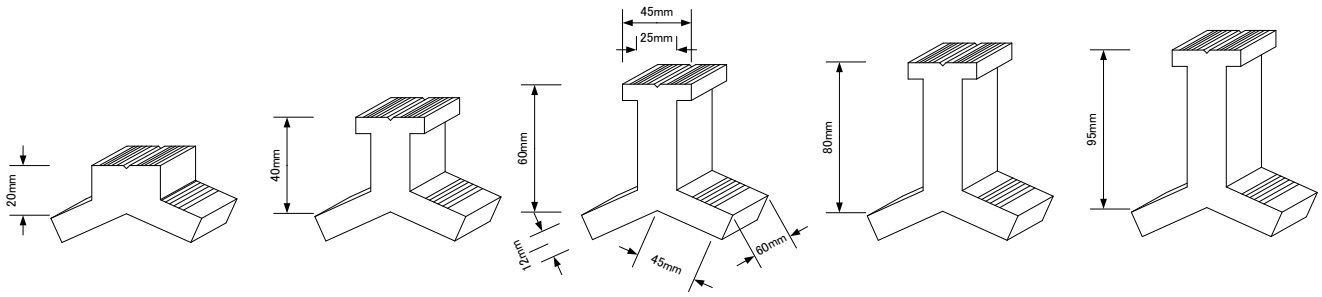

面戸板金

※使用方法や納まりについては、別紙「施工ガイド」もご参考ください。

①セラバーグ

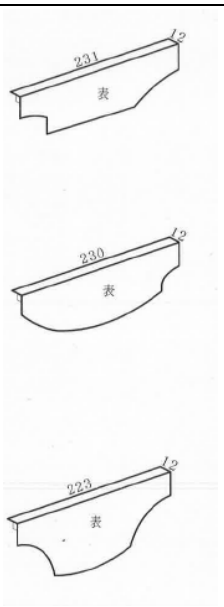

②和型53A

③エスパニカ

④カバラスKS

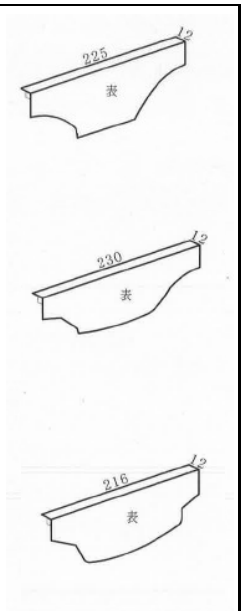

⑤カバラスKJ

⑥セピオ

⑦和型53B

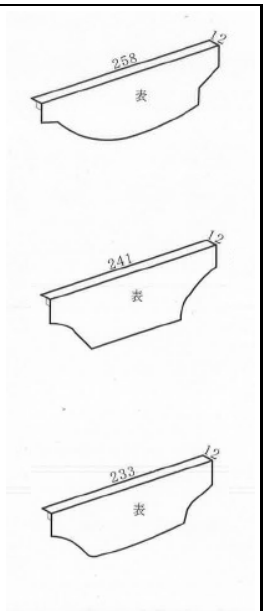

⑧スーパーS40

⑨ニューセラS
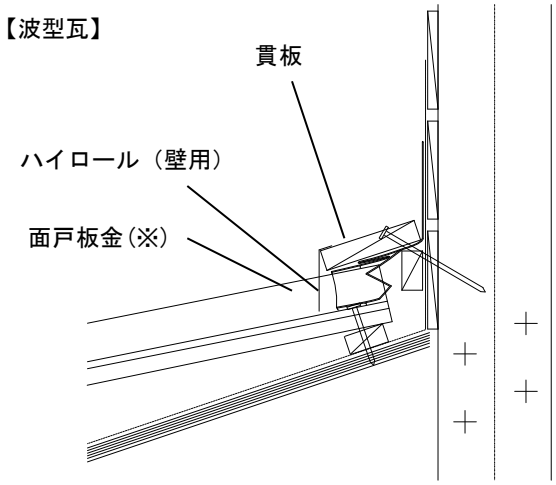
【波型瓦】